ISTRUZIONI MONTAGGIO KITE 3x3

Rif.	Componente	Q.tà
A	Giunzioni (490xmm)	0
B	Tubo di servizio (650mm)	2
C	Vite TSPEI 6x25	54
D	Snodo 3 vie	2
E	Snodo 4 vie	2
F	Laterale ø150 (2500mm)	4
G	Diagonale ø150 (3490mm)	1
H	Gamba corta ø150 (2750mm)	2
I	Gamba lunga ø150 (3300mm)	2
L	Stecca di fissaggio telo (2760 x20mm)	4
M	Rivetto TCS 9202A/M 6/8ZI *(corto)*	20
N	Rivetto TCS 9202B/M 6/8ZI *(lungo)*	50
O	Copertura telo PVC	1

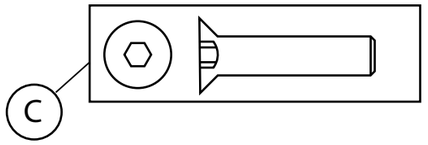

MY YOUR®
ITALIAN OUTDOOR EXPERIENCE

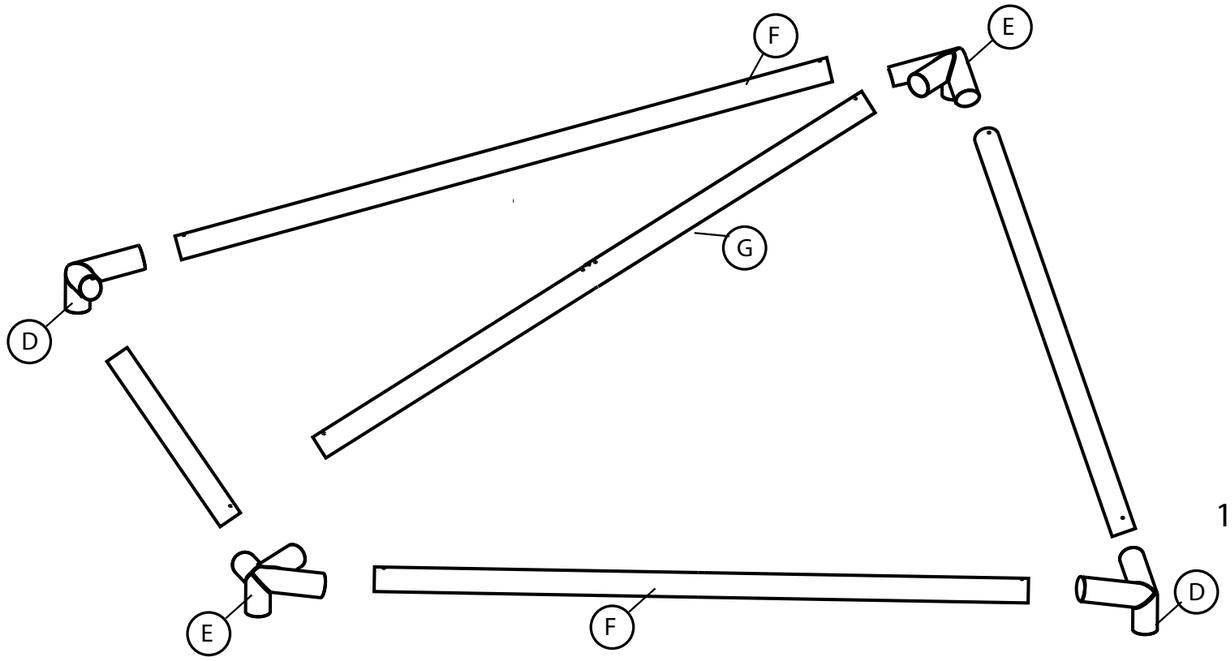

1. Posiziona tutte le parti a terra.

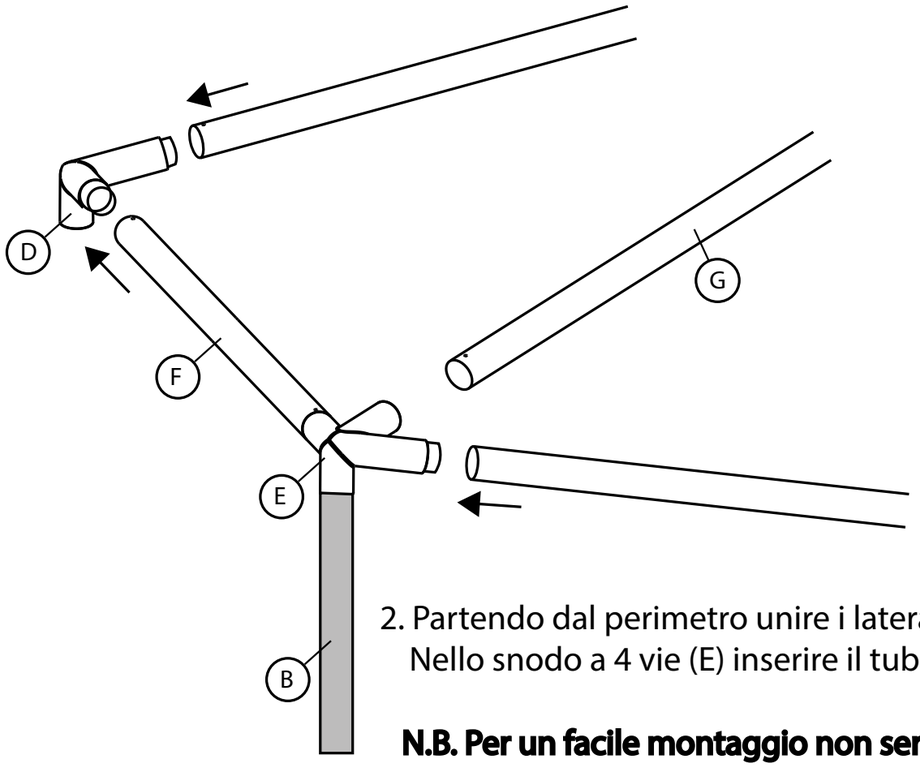

2. Partendo dal perimetro unire i laterali ai rispettivi snodi (E-D).
   Nello snodo a 4 vie (E) inserire il tubo di servizio (B).

N.B. Per un facile montaggio non serrare forte le viti.

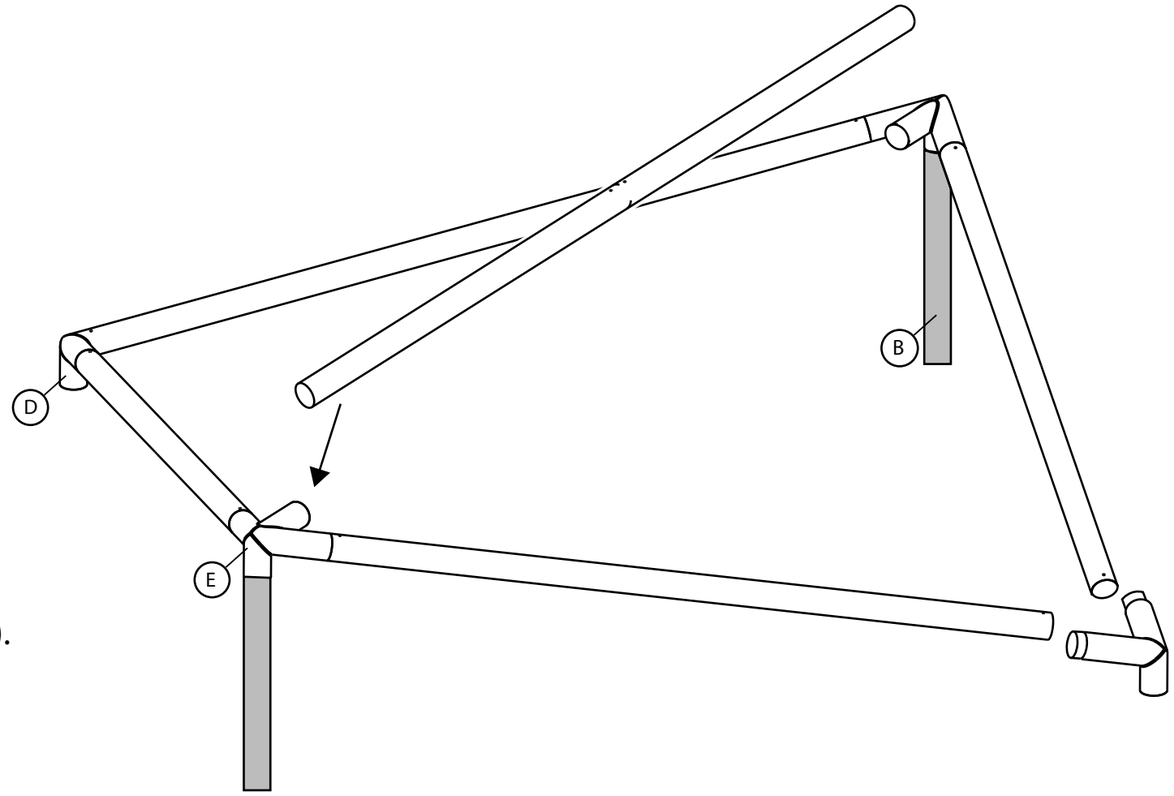

3. Prima di unire l'ultimo snodo, inserire la diagonale nella propria sede.
   Stringere tutte le viti. Inserto a brugola da 4mm (non in dotazione)

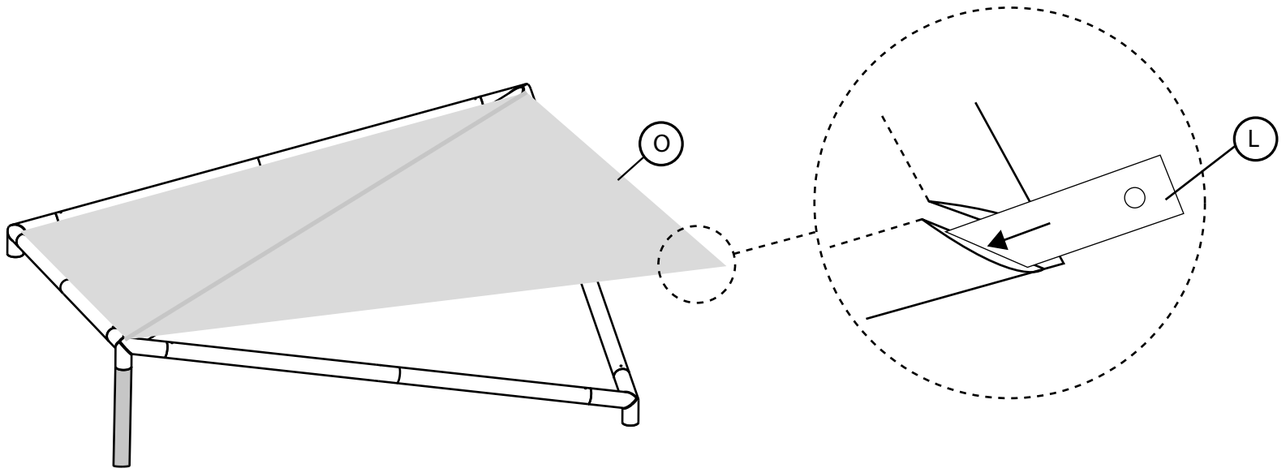

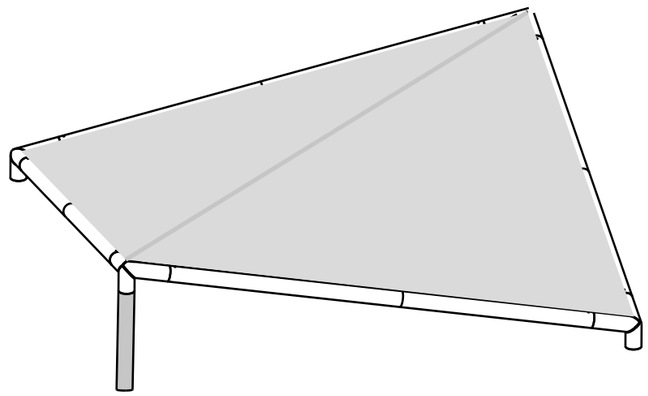

4. Posizionare il telo sulla struttura e inserire lungo il perimetro le stecche di fissaggio (L) 2 per lato.
   Far combaciare i fori del telo con quelli delle stecche. Fissare il tutto con le viti.

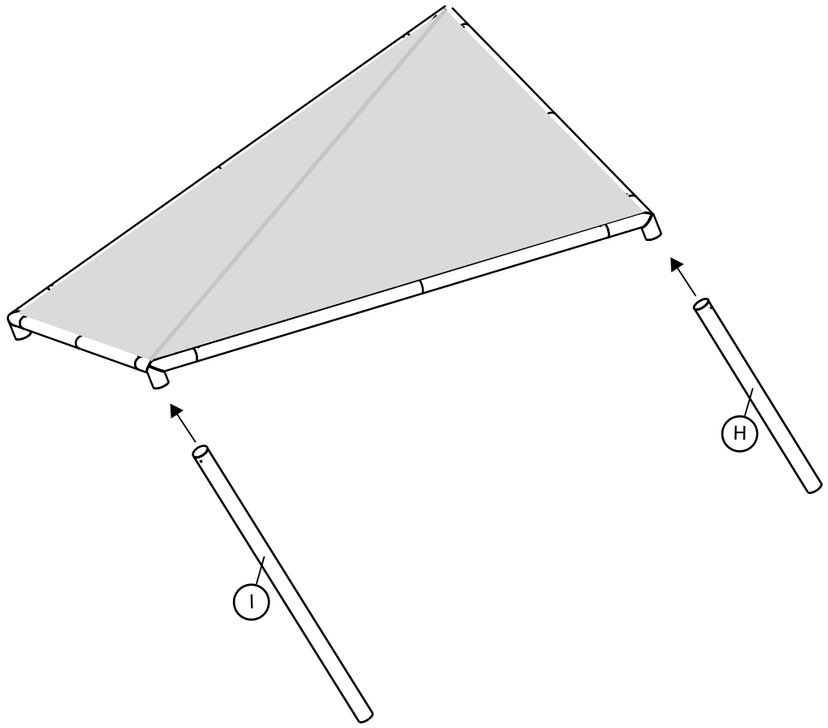

5. Alzare prima un lato e poi l'altro ed inserire le gambe. Fissare il tutto con le viti.

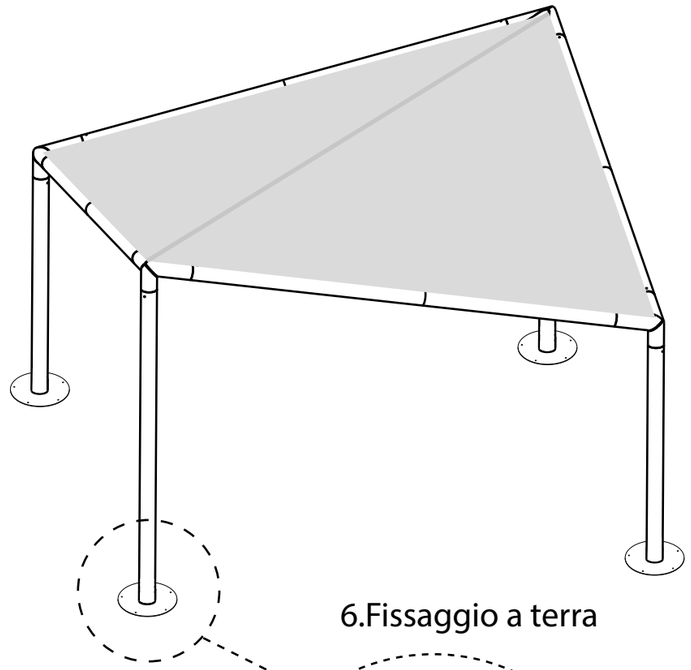

6.Fissaggio a terra

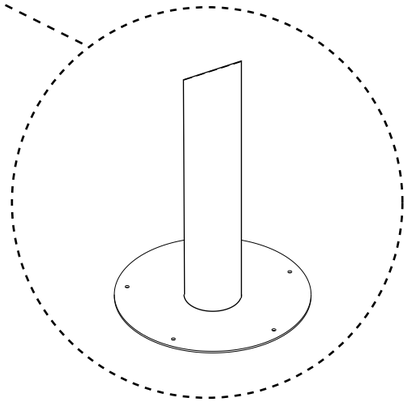

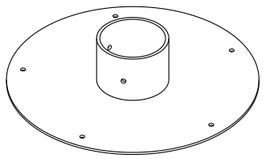

N. 4 piastre di fissaggio

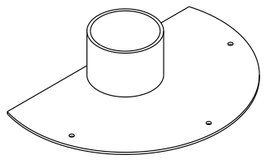

N.2 semi-piastra di fissaggio
(In dotazione solo per unire due o più kite)

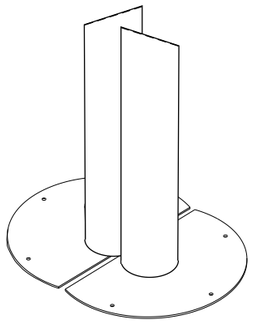

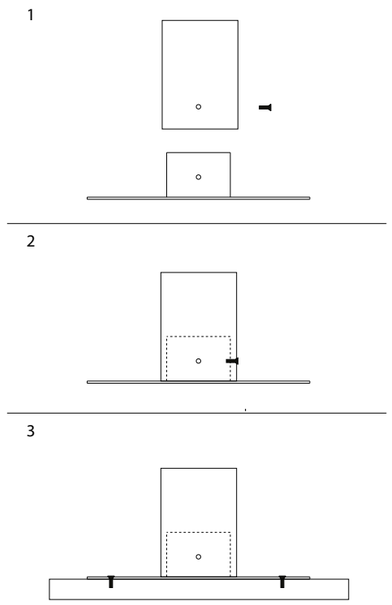

ISTRUZIONI MONTAGGIO KITE 4x4
Installations guidelines For KITE4X4

MY YOUR®
ITALIAN OUTDOOR EXPERIENCE

Rif.	Componente/Component	Q.tà
A	Giunzioni / Junctions (490xmm)	1
B	Tubo di servizio / medium pipe (860mm)	2
C	Vite / screws TSPEI 6x25	92
D	Snodo 3 vie / Hub 3 ways	2
E	Snodo 4 vie / Hub 4 ways	2
F	Laterale / Side tube ø150 (3580mm)	4
G	Diagonale / Diagonal tube ø150 (2490mm)	2
H	Gamba corta / Short leg ø150 (2540mm)	2
I	Gamba lunga / Long leg ø150 (3300mm)	2
L	Stecca di fissaggio telo / Fixing cue for the cloth (1860 x20mm)	8
O	Copertura telo PVC / PVC cover cloth	1

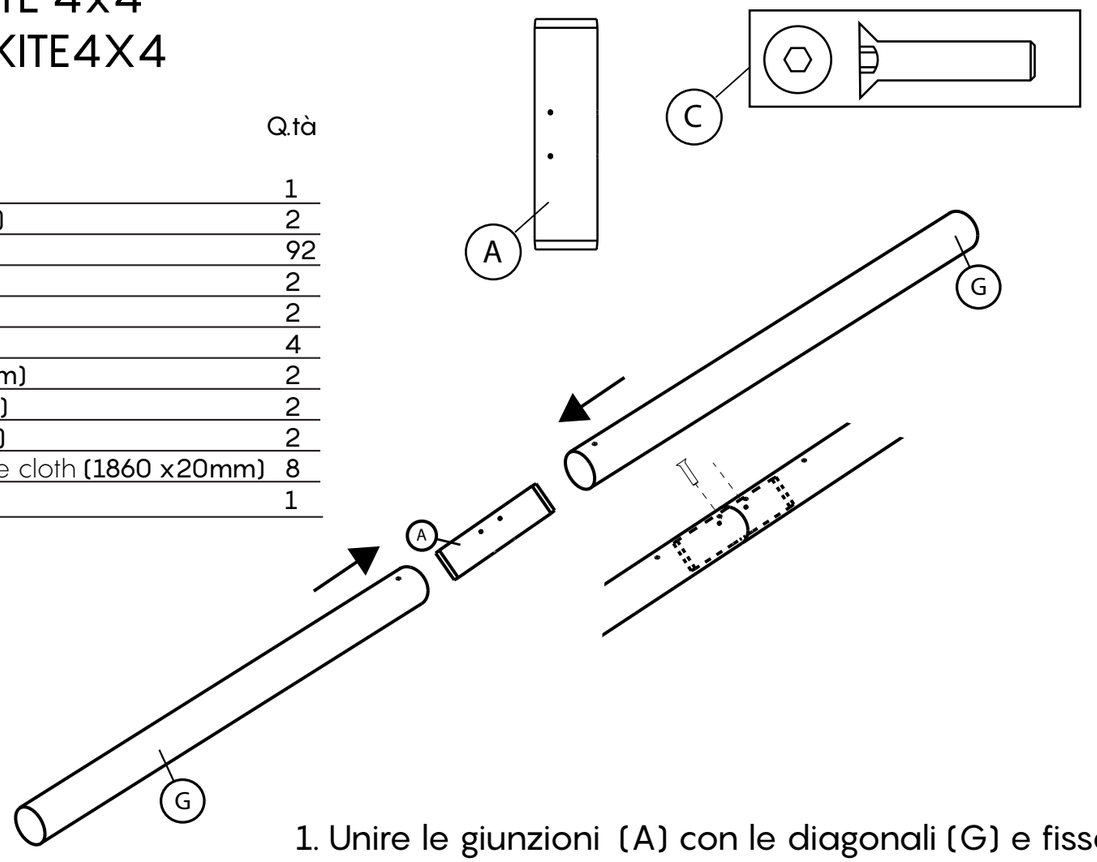

1. Unire le giunzioni (A) con le diagonali (G) e fissare con le viti in dotazione (C).
1. Link the junctions (A) to the diagonal tubes (G) and set them with the supplied screws (C).

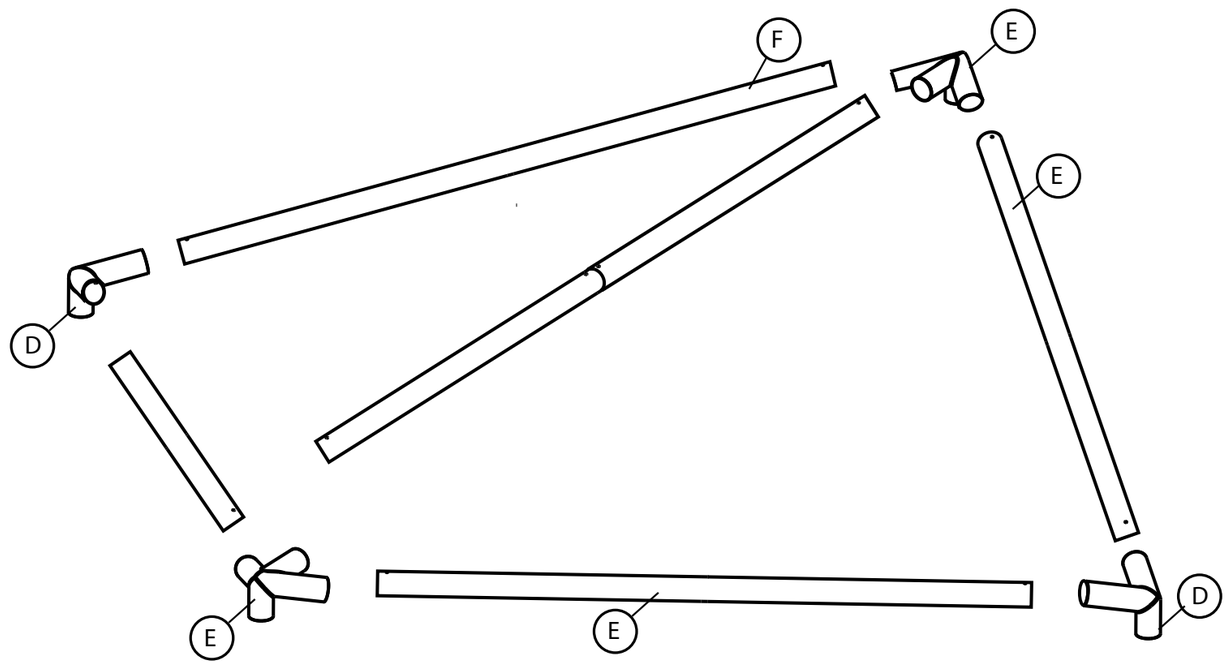

2. Posiziona tutte le parti a terra.
2. Place all the parts to the ground

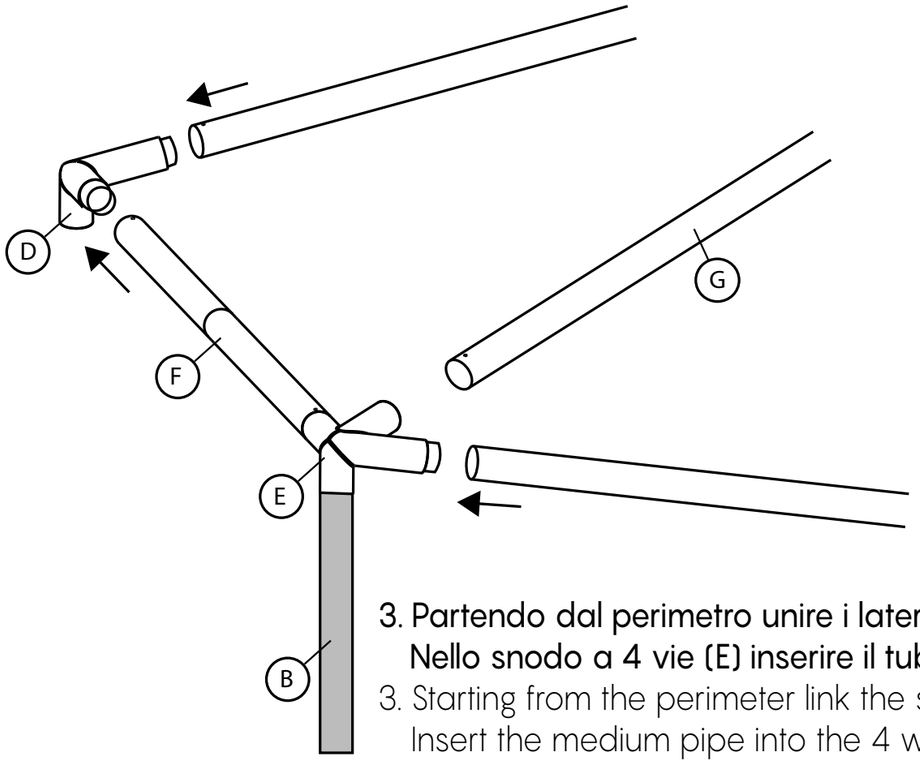

3. Partendo dal perimetro unire i laterali ai rispettivi snodi (E-D).
Nello snodo a 4 vie (E) inserire il tubo di servizio (B).

3. Starting from the perimeter link the side tubes to the respective hubs (E-D) .
Insert the medium pipe into the 4 way (E) hub.

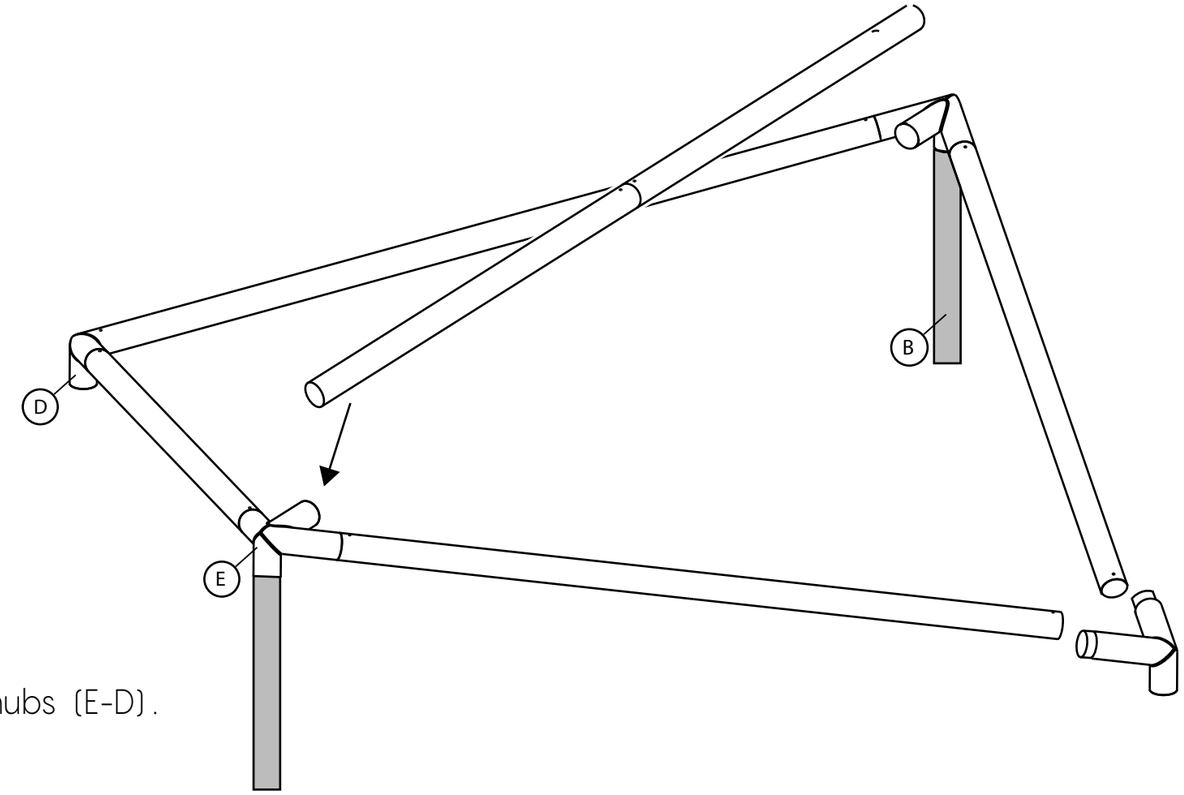

4. Prima di unire l'ultimo snodo, inserire la diagonale nella propria sede.
Stringere tutte le viti. Inserto a brugola da 4mm (non in dotazione)

4. Before linking the last hub insert the diagonal tube in its place.
Tight all the screws using an Allen key 4 mm (Not included)

N.B. Per un facile montaggio non serrare forte le viti.
In order to easily set please don' t fix the screws too strongly

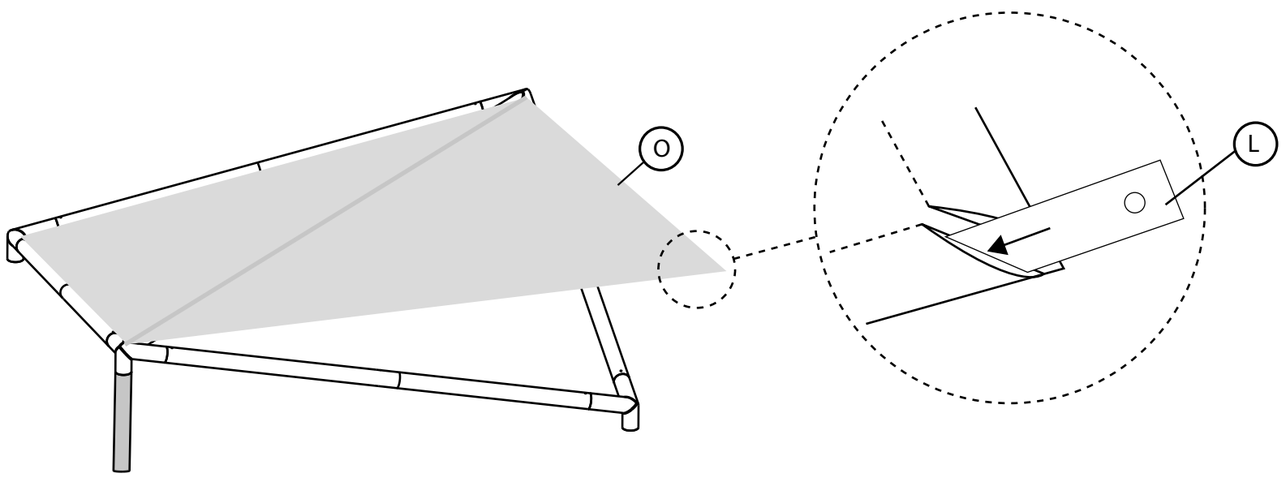

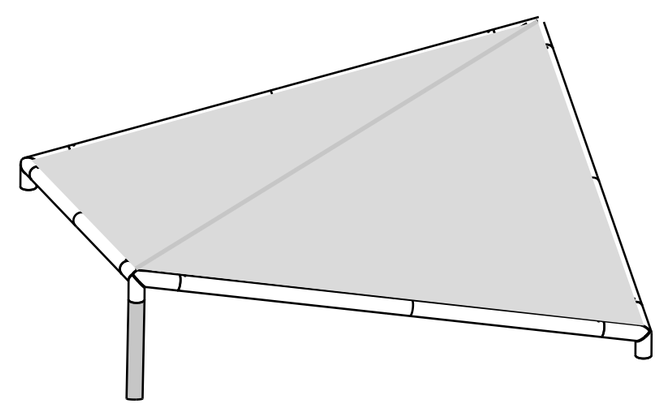

5. Posizionare il telo sulla struttura e inserire lungo il perimetro le stecche di fissaggio (L) 2 per lato.
Far combaciare i fori del telo con quelli delle stecche. Fissare il tutto con le viti.

5. Place the cloth onto the structure and insert the fixing cue along the perimeter (2 for each side)
match the holes in the cloth with the ones of the cue.Set everything with the given screws

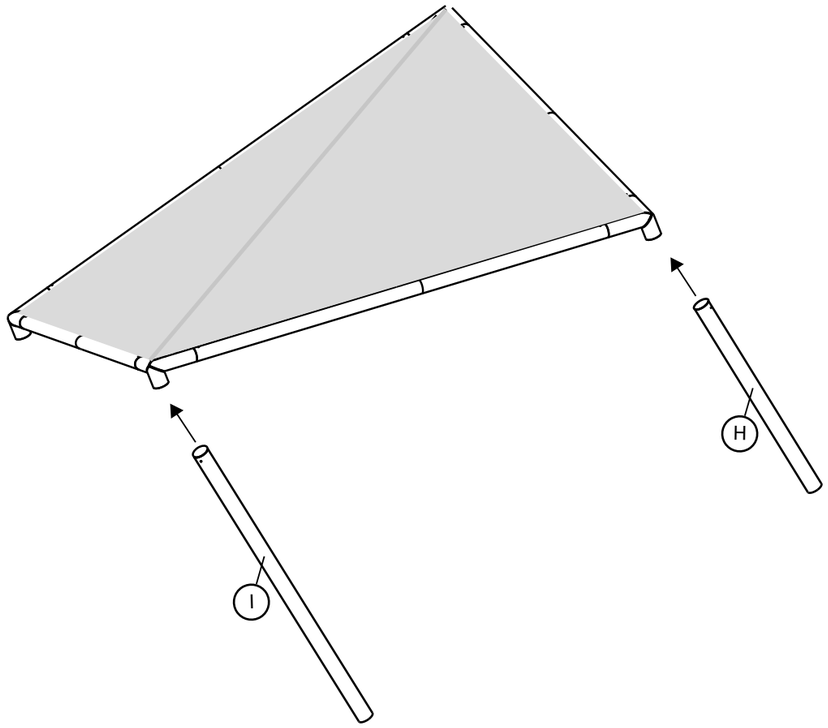

6. Alzare prima un lato e poi l'altro ed inserire le gambe. Fissare il tutto con le viti.
6. Lift first one side than the other. Fix everything with given screws nr4 fixing plates

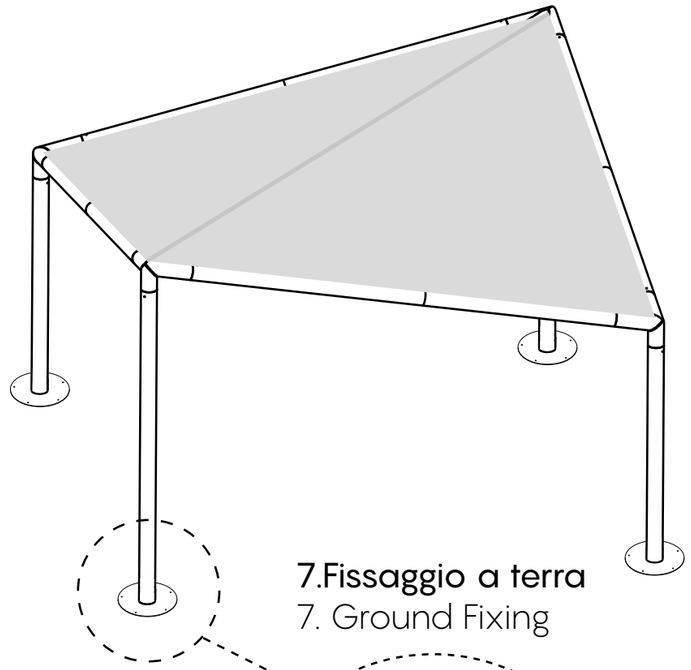

7.Fissaggio a terra
7. Ground Fixing

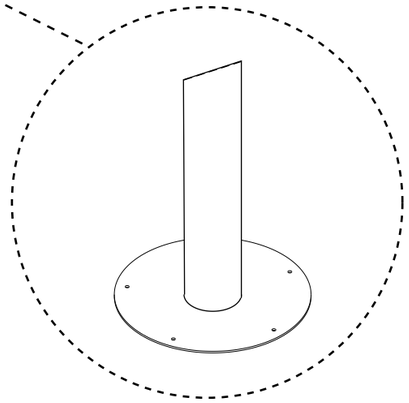

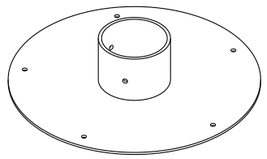

N. 4 piastre di fissaggio
nr 4 fixing plates

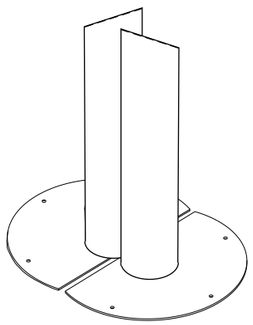

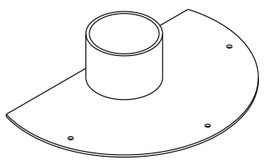

N.2 semi-piastra di fissaggio
(In dotazione solo per unire due o più kite)
nr 2 fixing semi-plate (Given just to link 2 or more kites)

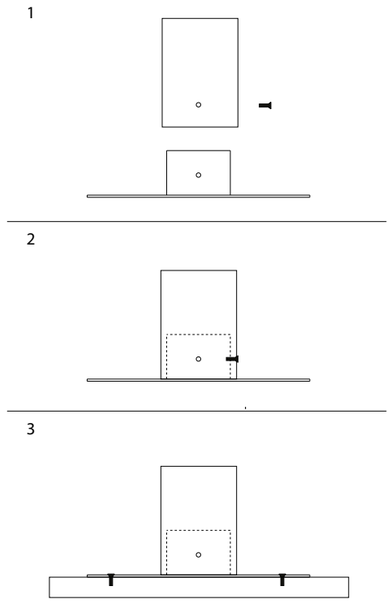

ISTRUZIONI MONTAGGIO KITE 5X5

MY YOUR®
ITALIAN OUTDOOR EXPERIENCE

Rif.	Componente	Q.tà
A	Giunzioni (490xmm)	5
B	Tubo di servizio (1070mm)	2
C	Vite TSPEI 6x25	124
D	Snodo 3 vie	2
E	Snodo 4 vie	2
F	Laterale ø150 (2300mm)	8
G	Diagonale ø150 (3200mm)	2
H	Gamba corta ø150 (2330mm)	2
I	Gamba lunga ø150 (3300mm)	2
L	Stecca di fissaggio telo (2375x20mm)	8
O	Copertura telo PVC	1

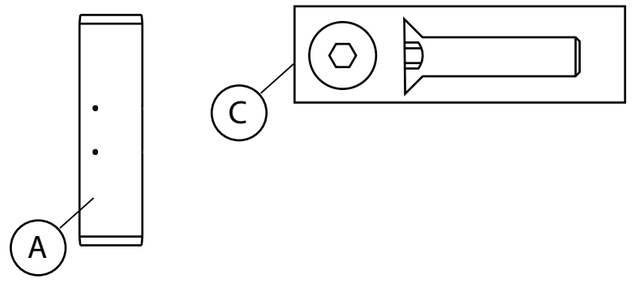

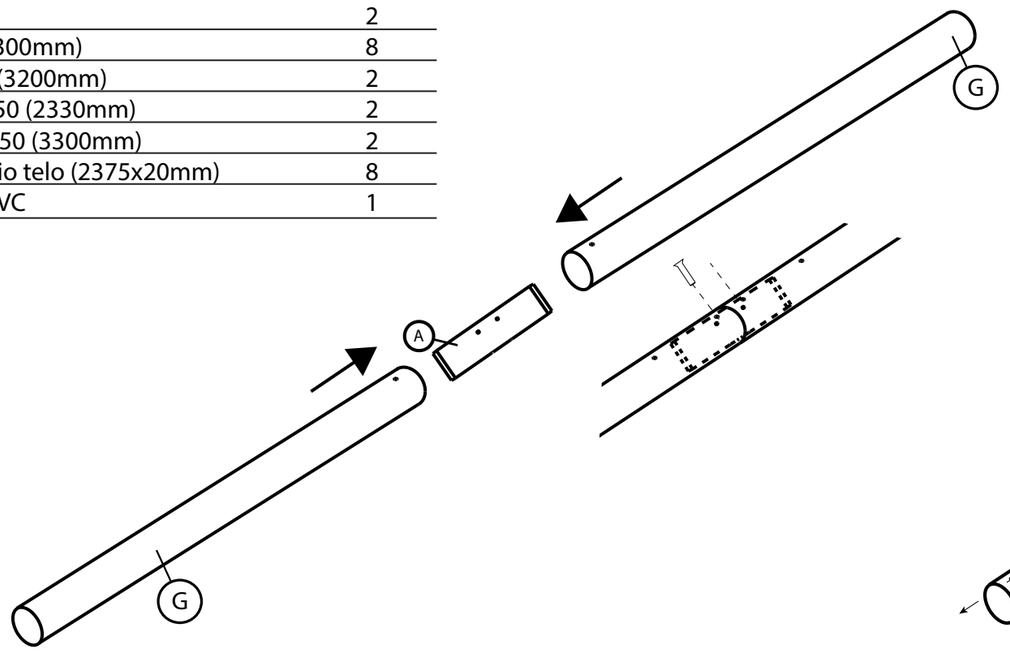

1. Unire le giunzioni (A) con le diagonali (G) e fissare con le viti in dotazione (C).

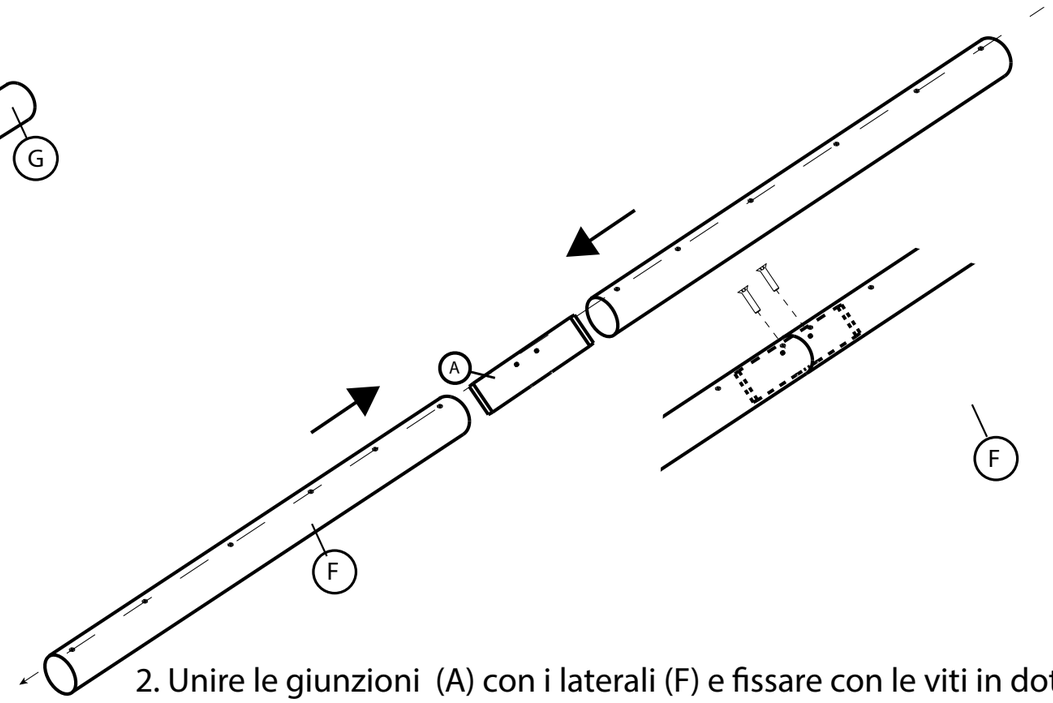

2. Unire le giunzioni (A) con i laterali (F) e fissare con le viti in dotazione (C).
N.B. Far allineare i fori presenti nei tubi laterali.

Seguire le misure riportate qui sotto.

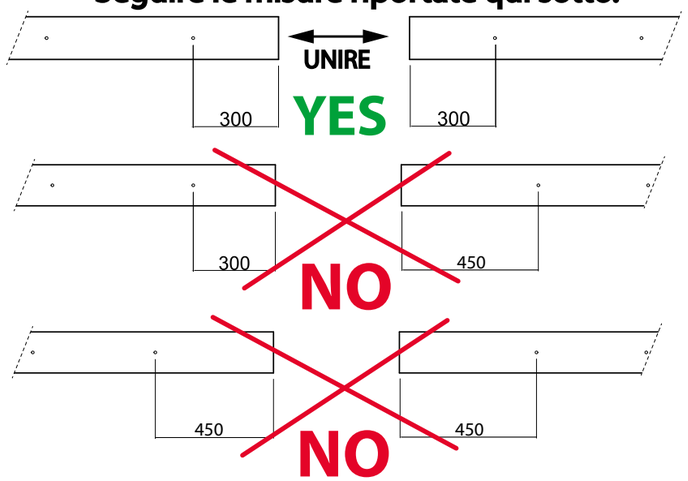

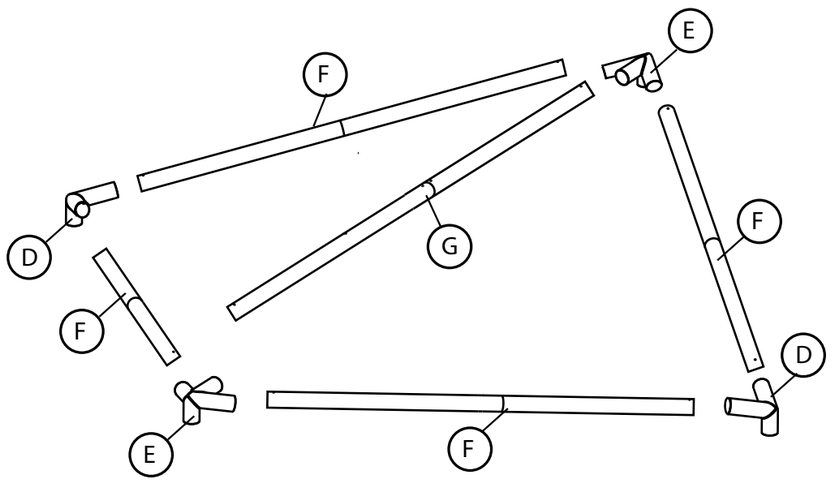

3. Posiziona tutte le parti a terra.

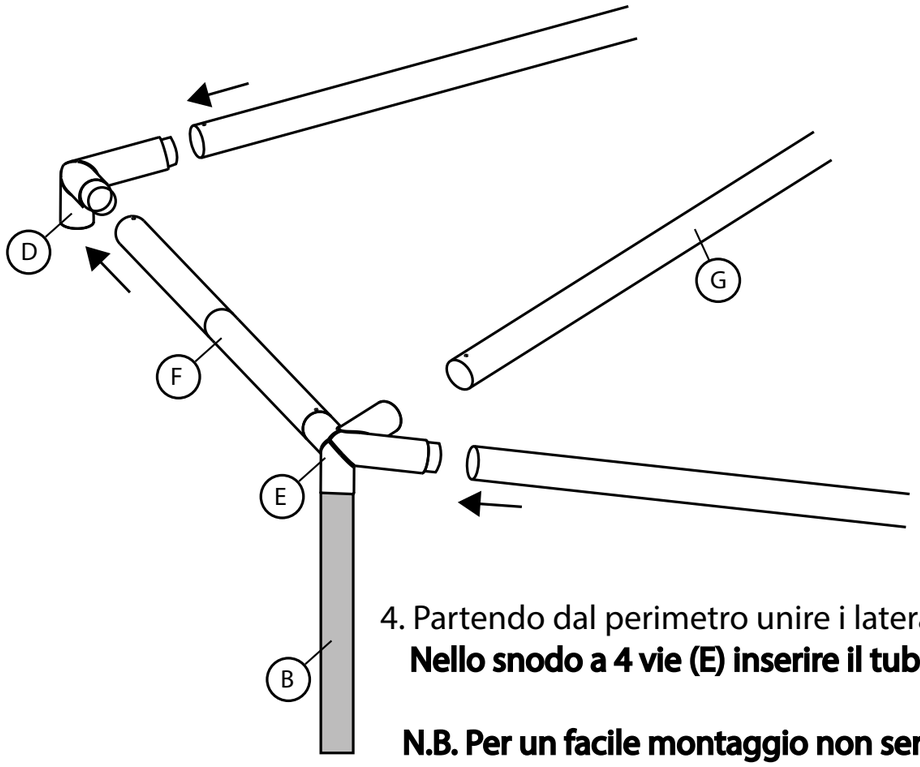

4. Partendo dal perimetro unire i laterali ai rispettivi snodi (E-D).
Nello snodo a 4 vie (E) inserire il tubo di servizio (B).

N.B. Per un facile montaggio non serrare forte le viti.

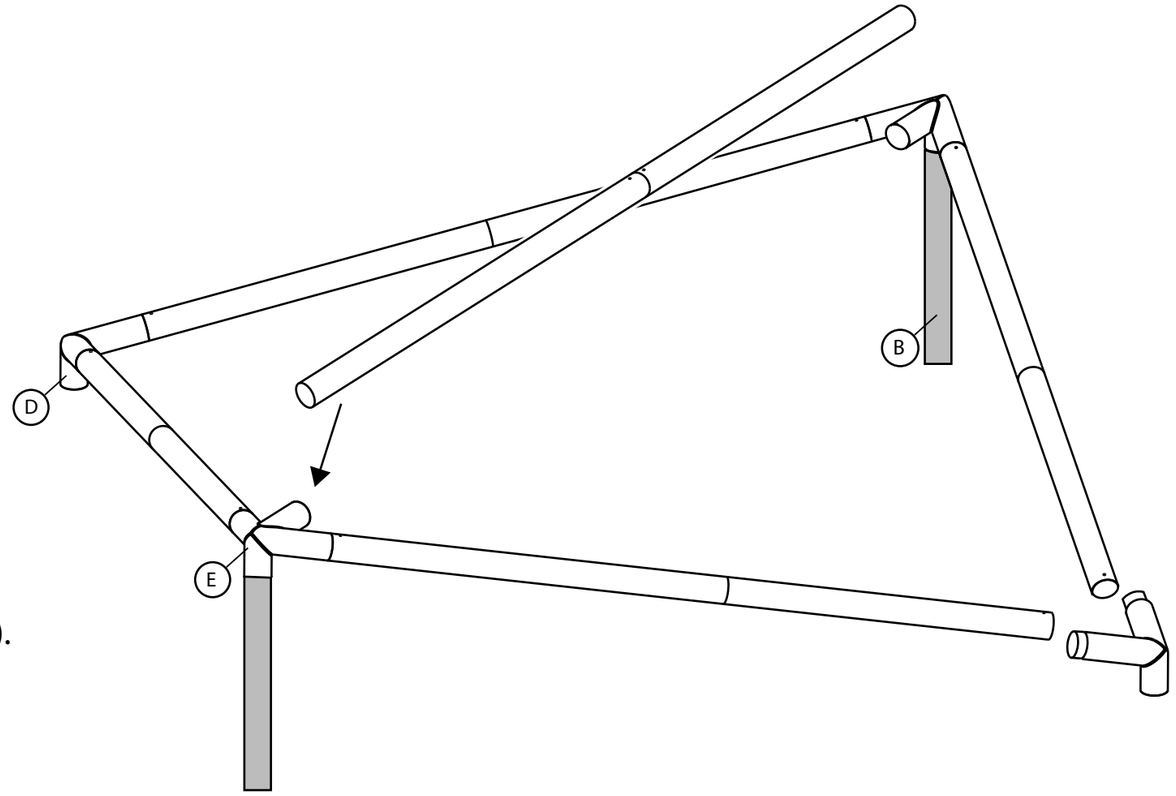

5. Prima di unire l'ultimo snodo, inserire la diagonale nella propria sede.
Stringere tutte le viti. Inserto a brugola da 4mm (non in dotazione)

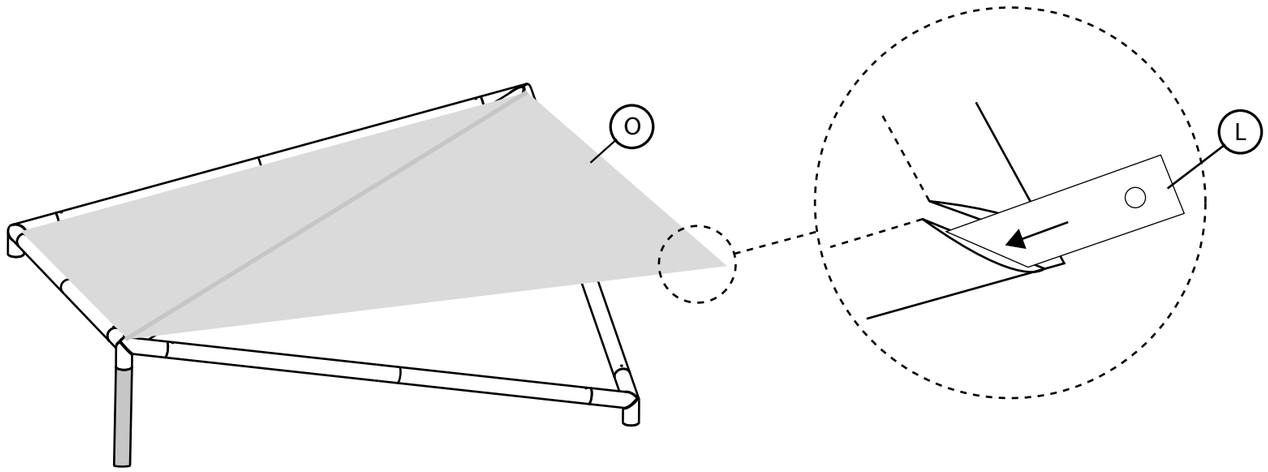

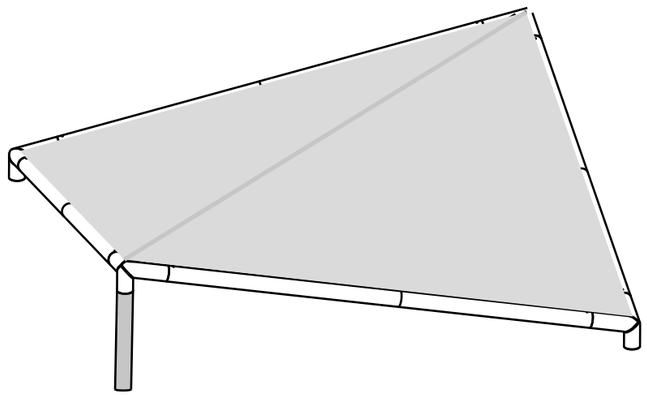

6. Posizionare il telo sulla struttura e inserire lungo il perimetro le stecche di fissaggio (L) 2 per lato.
Far combaciare i fori del telo con quelli delle stecche.
Fissare il telo un lato alla volta in senso orario con le viti.

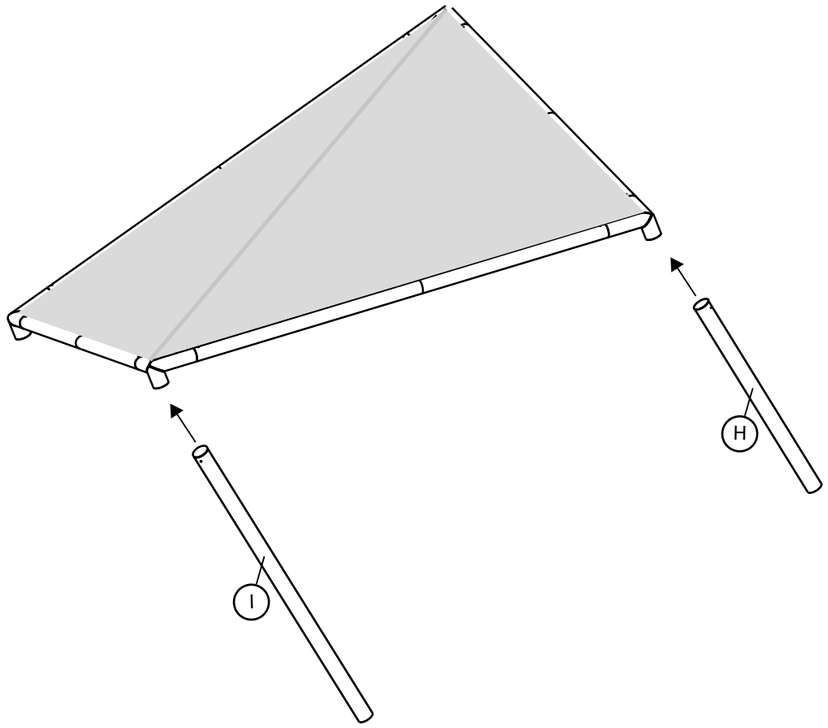

7. Alzare prima un lato e poi l'altro ed inserire le gambe. Fissare il tutto con le viti.

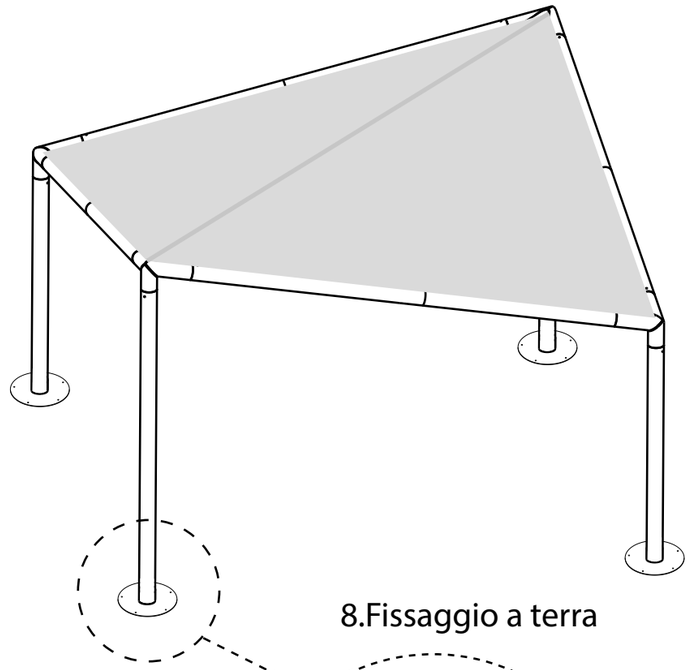

8.Fissaggio a terra

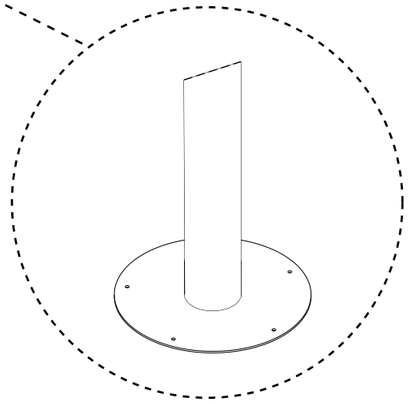

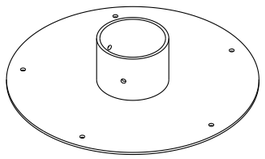

N. 4 piastre di fissaggio

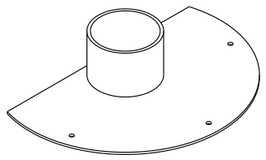

N.2 semi-piastra di fissaggio
(In dotazione solo per unire due o più kite)

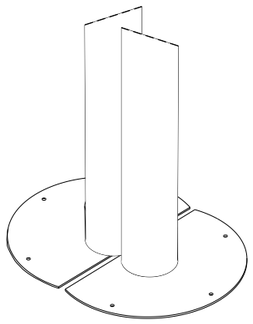

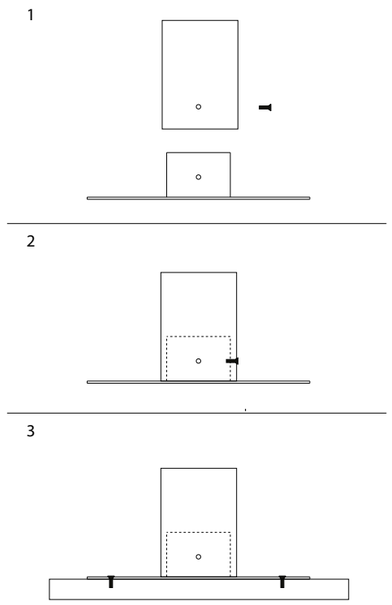

ISTRUZIONI MONTAGGIO KITE 6X6

MY YOUR®
ITALIAN OUTDOOR EXPERIENCE

Rif.	Componente	Q.tà
A	Giunzioni (490xmm)	6
B	Tubo di servizio (1280mm)	2
C	Vite TSPEI 6x25	138
D	Snodo 3 vie	2
E	Snodo 4 vie	2
F	Laterale ø150 (2810mm)	8
G	Diagonale ø150 (2600mm)	3
H	Gamba corta ø150 (2120mm)	2
I	Gamba lunga ø150 (3300mm)	2
L	Stecca di fissaggio telo (2885x20mm)	8
O	Copertura telo PVC	1

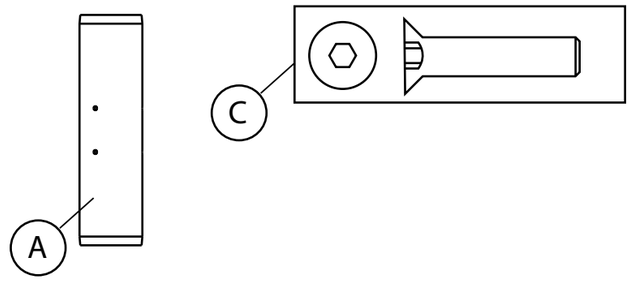

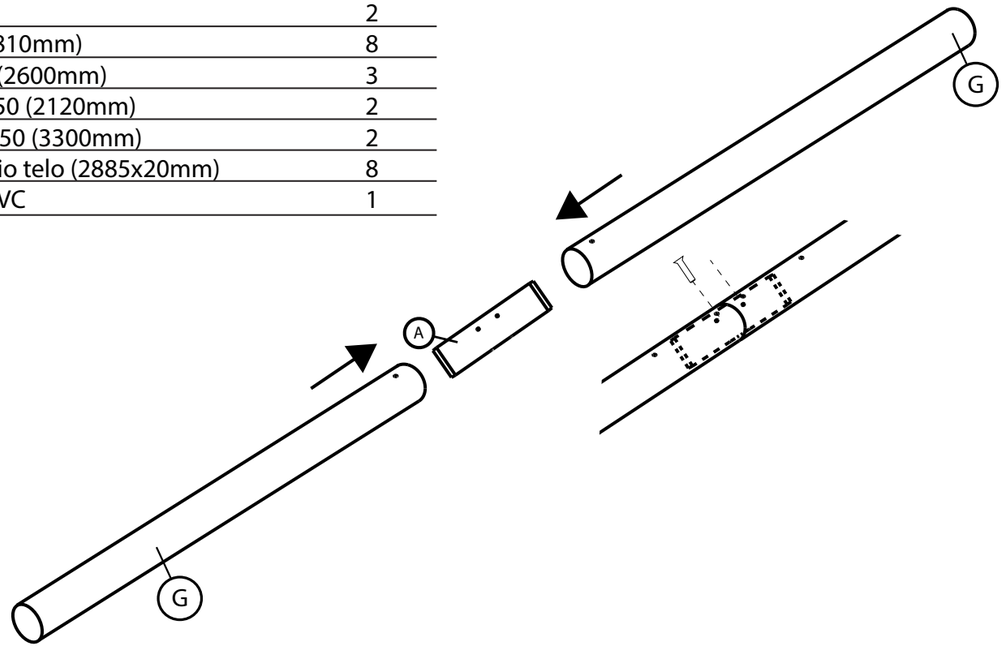

1. Unire le giunzioni (A) con le diagonali (G) e fissare con le viti in dotazione (C).

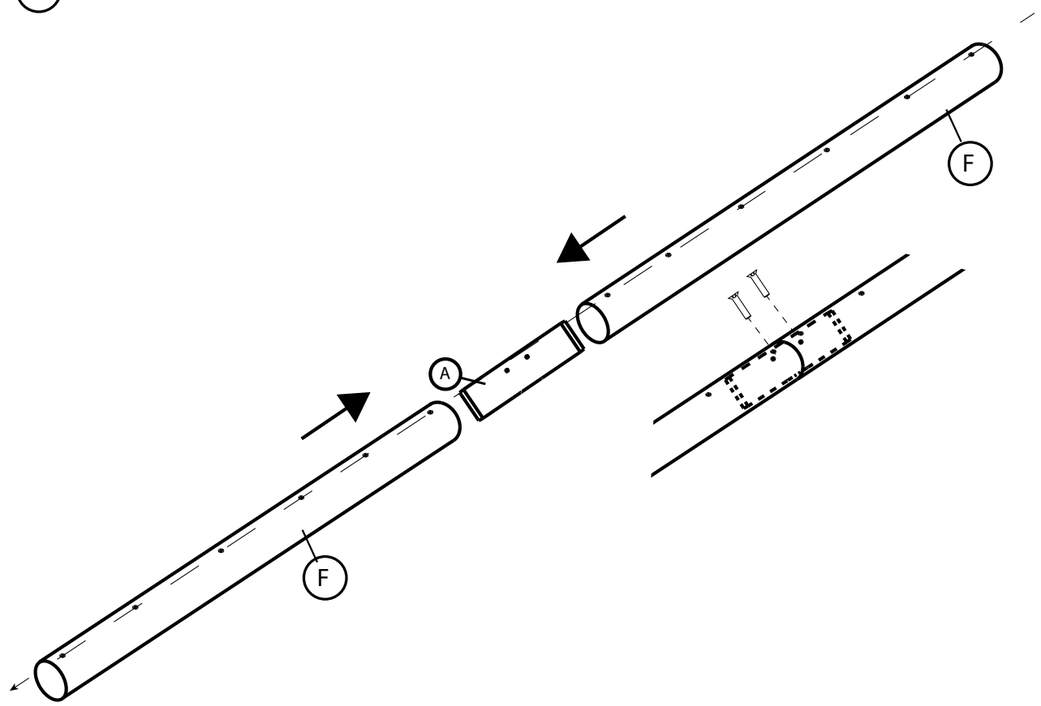

2. Unire le giunzioni (A) con i laterali (F) e fissare con le viti in dotazione (C).
N.B. Far allineare i fori presenti nei tubi laterali.

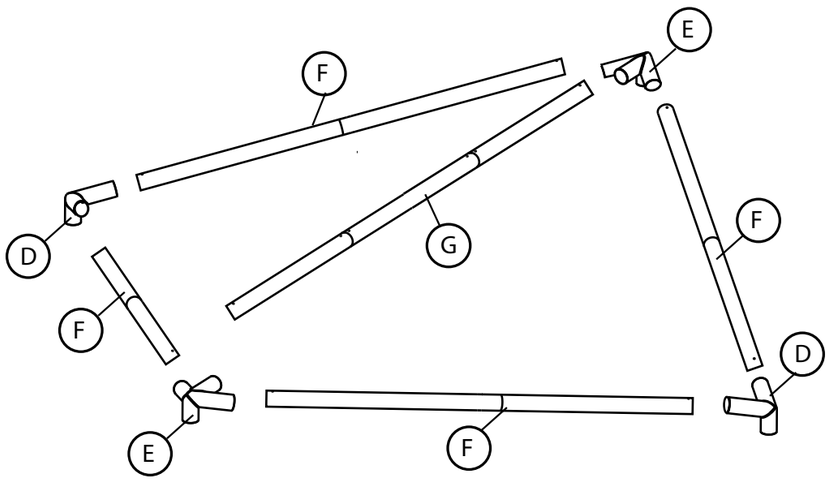

3. Posiziona tutte le parti a terra.

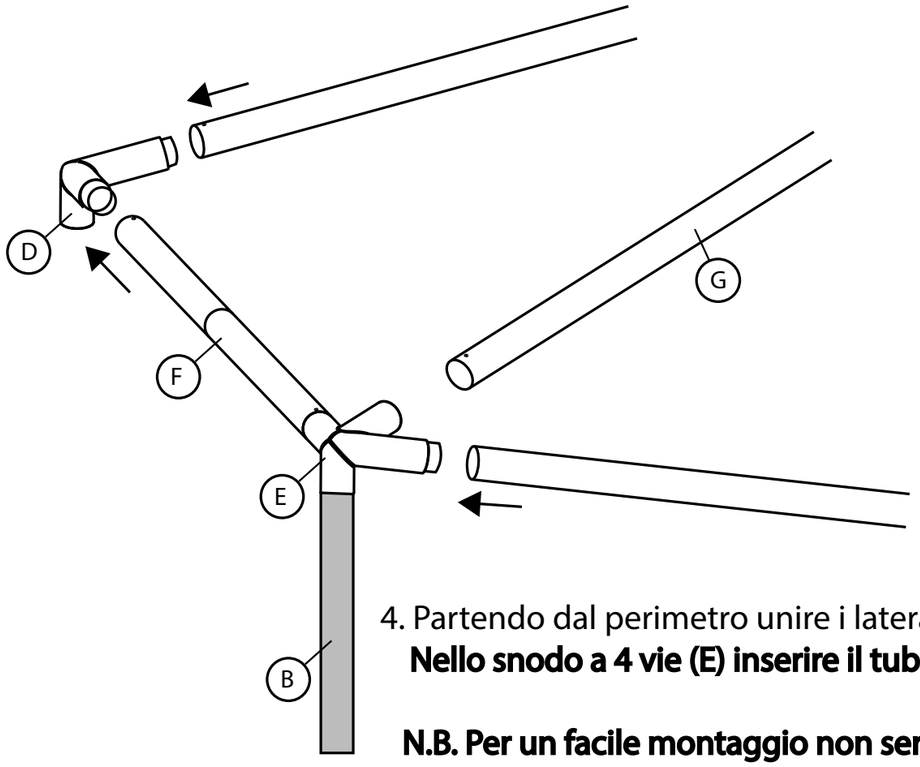

4. Partendo dal perimetro unire i laterali ai rispettivi snodi (E-D).
Nello snodo a 4 vie (E) inserire il tubo di servizio (B).

N.B. Per un facile montaggio non serrare forte le viti.

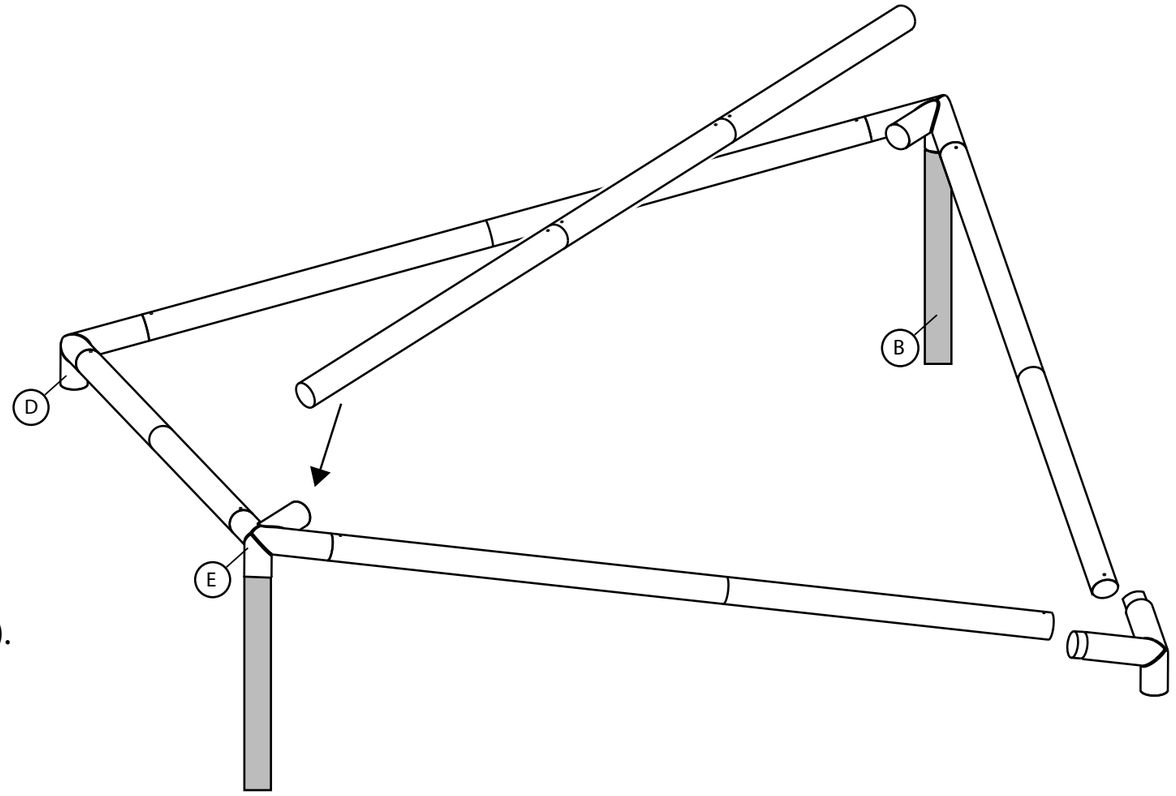

5. Prima di unire l'ultimo snodo, inserire la diagonale nella propria sede.
Stringere tutte le viti. Inserto a brugola da 4mm (non in dotazione)

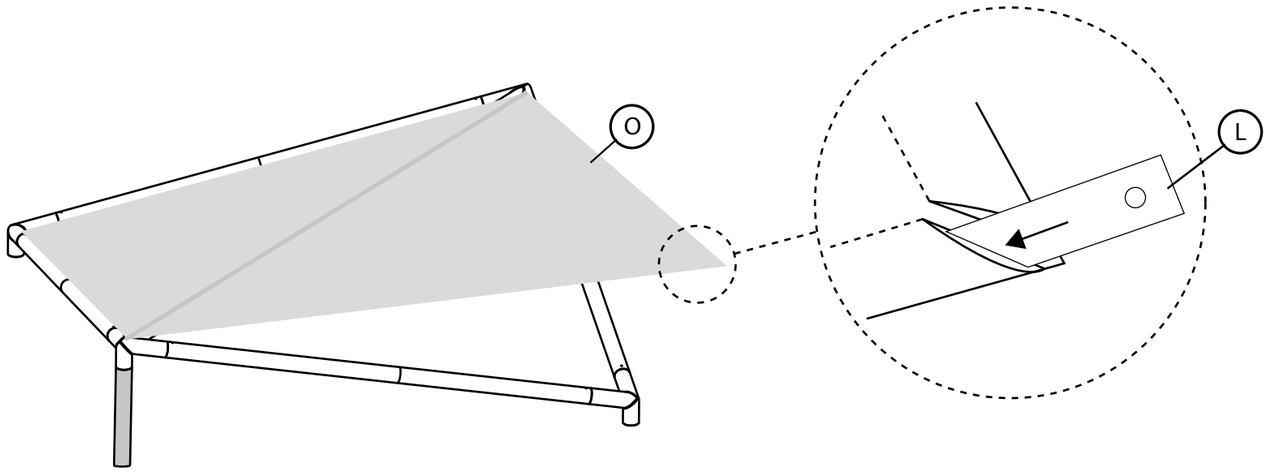

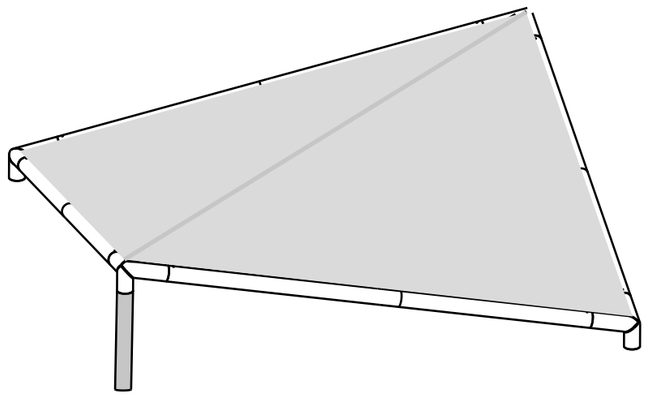

6. Posizionare il telo sulla struttura e inserire lungo il perimetro le stecche di fissaggio (L) 2 per lato.
Far combaciare i fori del telo con quelli delle stecche.
Fissare il telo un lato alla volta in senso orario con le viti.

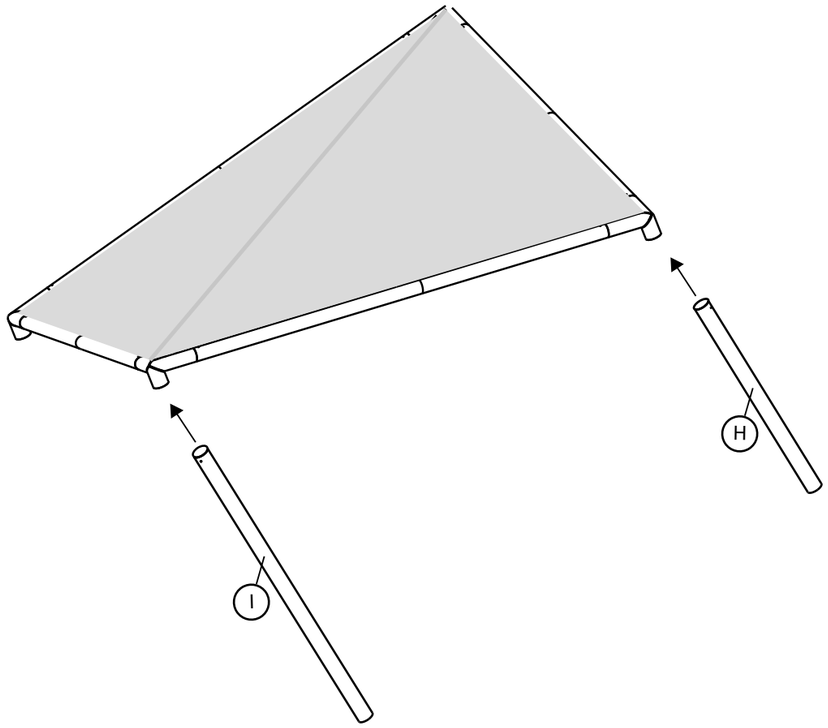

7. Alzare prima un lato e poi l'altro ed inserire le gambe. Fissare il tutto con le viti.

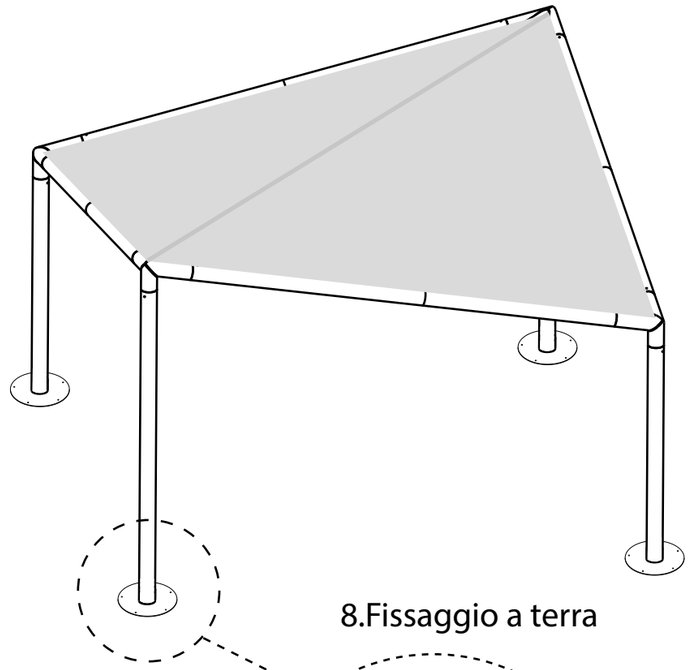

8.Fissaggio a terra

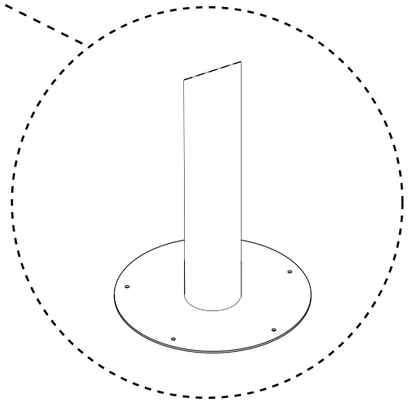

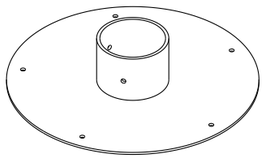

N. 4 piastre di fissaggio

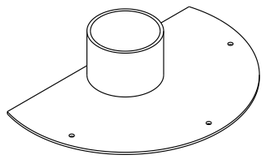

N.2 semi-piastra di fissaggio
(In dotazione solo per unire due o più kite)

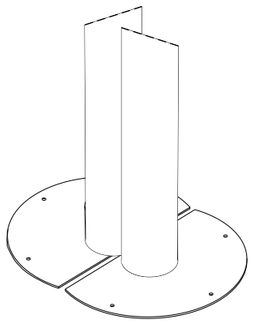

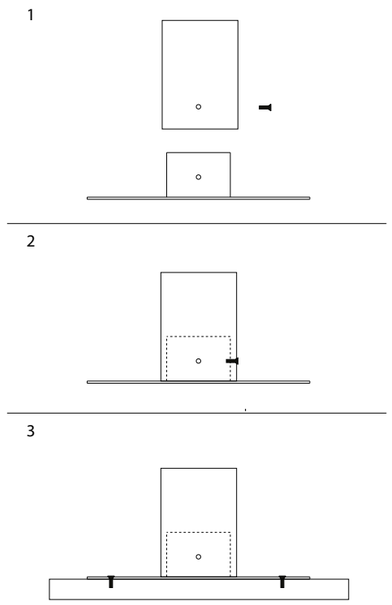

ITALY365 ITALIAN DESIGN FOR IN- AND OUTDOOR

Deze informatie is afkomstig van de website van Italy365.

Voor vragen, toelichting en meer informatie kunt u contact opnemen met:

Italy365

Modem 20b

7741 MJ Coevorden

T +31(0)85-0773688 **W** www.italy365.nl **E** info@italy365.nl